HINKLEY

Drawing 1 - Fixture Mounting

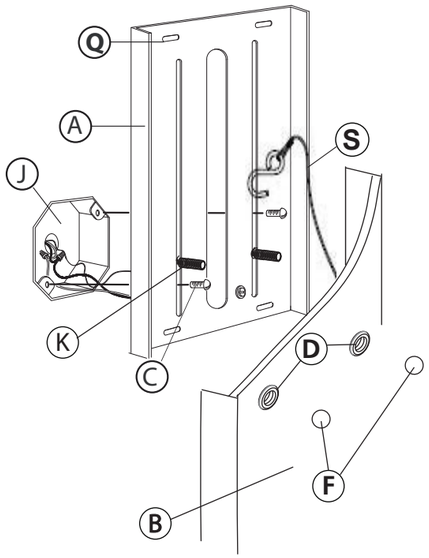

Drawing 2 - Glass Replacement

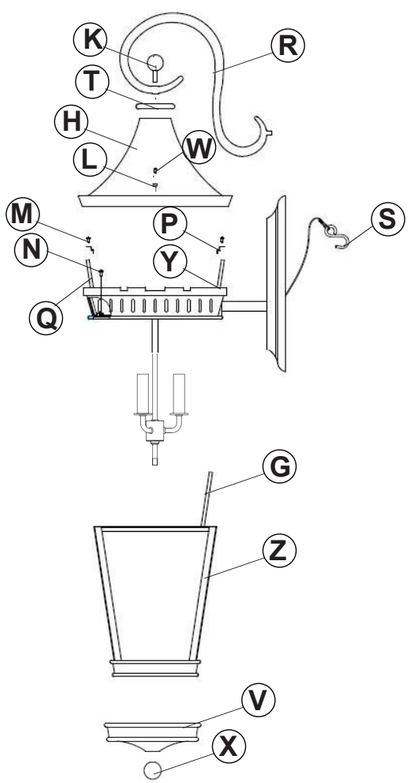

Assembly Instructions

Item No: ***27094*** English

start here

SAFETY WARNING: READ WIRING AND GROUNDING INSTRUCTIONS (I.S. 18) AND ANY ADDITIONAL DIRECTIONS. TURN POWER SUPPLY OFF DURING INSTALLATION. IF NEW WIRING IS REQUIRED, CONSULT A QUALIFIED ELECTRICIAN OR LOCAL AUTHORITIES FOR CODE REQUIREMENTS.

1. Remove all foam and packing material from fixture.
2. To begin fixture assembly secure scroll (R) and top cover (T) using knob (K) to fixture top (H).
3. To start release mounting plate (A) from backplate (B) by removing ball knobs (F). Keep screws (K) in mounting plate.
4. Secure mounting plate (A) to junction box (J) using 8-32" screws (C) *Note: if mounting plate is bending due to ground screw drill a small relief hole in mounting surface to avoid plate bending. Fixture also has extra slots (Q) for wall anchors/screws to provide addition support for mounting plate*
5. Hook inspection cable (S) to mounting strap to support fixture during wiring.
6. Make all wiring connections using IS-18 provided.
7. Place backplate (B) over mounting plate (A). Secure backplate by slipping screws (K) through mounting holes (D) and replacing ball knobs (F).
8. Fixture can now be powered on.

Glass replacement

1. To replace glass first release scroll (R) and top cover (T) by removing knob (K).
2. Next remove fixture top (H) by releasing screws (W) and gaskets (L).
3. If replacing smaller top glass (Y+Q), remove broken piece at this time and secure new piece in place with tabs (P) and screws (M).
4. If replacing larger glass (G) drop fixture cage (Z) by removing screws (N), bottom cover (V), and knob (X). Remove broken panel and place new panel into cage (Z).
5. Fixture can now be reassembled.

Note: To re-lamp fixture drop bottom cover (V) by unscrewing knob (X). Fixture can also be re-lamped by removing top (H) and scroll (R).

	PART #	DESCRIPTION	QTY USED
G	R27094CLRC	CLEAR GLASS FOR CAGE	4
Q	R27098CLRTC	CLEAR GLASS TOP CAGE	3
Y	R27098CLRSTC	CLEAR GLASS TOP SHORT CAGE	2

Instrucciones De Montaje

Numéro d'article: **27094** Spanish

empezar aquí

ADVERTENCIA DE SEGURIDAD: LEA LAS INSTRUCCIONES DE CABLEADO Y PUESTA A TIERRA (I.S. 18) Y CUALQUIER OTRA INSTRUCCIÓN. DESCONECTE LA ALIMENTACIÓN DURANTE LA INSTALACIÓN. SI SE REQUIERE UN NUEVO CABLEADO, CONSULTE CON UN ELECTRICISTA CUALIFICADO O CON LAS AUTORIDADES LOCALES PARA CONOCER LOS REQUISITOS DEL CÓDIGO.

1. Para comenzar el montaje de la luminaria, asegure el rollo (R) y la cubierta superior (T) con la perilla (K) a la parte superior de la luminaria (H).
2. Para comenzar, suelte la placa de montaje (A) de la placa trasera (B) retirando las perillas esféricas (F). Mantenga los tornillos (K) en la placa de montaje.
3. Asegure la placa de montaje (A) a la caja de conexiones (J) con 8 tornillos de 32" (C). Nota: Si la placa de montaje se dobla debido al tornillo de tierra, perfore un pequeño orificio de alivio en la superficie de montaje para evitar que se doble. La luminaria también cuenta con ranuras adicionales (Q) para anclajes/tornillos de pared que brindan soporte adicional a la placa de montaje.
4. Enganche el cable de inspección (S) a la correa de montaje para sujetar la luminaria durante el cableado.
5. Realice todas las conexiones de cableado utilizando el IS-18 proporcionado.
6. Coloque la placa trasera (B) sobre la placa de montaje (A). Asegure la placa trasera deslizando los tornillos (K) a través de los orificios de montaje (D) y volviendo a colocar las perillas esféricas (F).
7. Ahora puede encender la luminaria.

Reemplazo de vidrio

1. Para reemplazar el vidrio, primero suelte el tornillo (R) y la cubierta superior (T) quitando la perilla (K).
2. A continuación, retire la parte superior de la lámpara (H) aflojando los tornillos (W) y las juntas (L).
3. Si reemplaza el vidrio superior más pequeño (Y+Q), retire la pieza rota y fije la nueva con las pestañas (P) y los tornillos (M).
4. Si reemplaza un vidrio más grande (G), retire la jaula del accesorio (Z) quitando los tornillos (N), la base (V) y la perilla (X). Retire el panel roto y coloque el nuevo en la jaula (Z).
5. Ahora puede volver a ensamblar la lámpara.

Nota: Para cambiar la lámpara, baje la tapa inferior (V) desenroscando la perilla (X). También puede cambiar la lámpara quitando la parte superior (H) y el tornillo (R).

Les Instructions D'assemblage

Número del artículo: ***27094*** French

commencez ici

AVERTISSEMENT DE SÉCURITÉ : LISEZ LES INSTRUCTIONS DE CÂBLAGE ET DE MISE À LA TERRE (I.S. 18) ET TOUTES LES INSTRUCTIONS SUPPLÉMENTAIRES. COUPEZ L'ALIMENTATION ÉLECTRIQUE PENDANT L'INSTALLATION. SI UN NOUVEAU CÂBLAGE EST REQUIS, CONSULTEZ UN ÉLECTRICIEN QUALIFIÉ OU LES AUTORITÉS LOCALES POUR CONNAÎTRE LES EXIGENCES DU CODE.

1. Pour commencer l'assemblage du luminaire, fixez la volute (R) et le couvercle supérieur (T) à l'aide du bouton (K) sur le dessus du luminaire (H).
2. Pour commencer, enlevez la plaque de montage (A) de la plaque arrière (B) en enlevant les boutons à bille (F). Conservez les vis (K) dans la plaque de montage.
3. Fixez la plaque de montage (A) à la boîte de jonction (J) à l'aide 8 vis de 32 po (C). Remarque : si la plaque de montage se plie à cause d'une vis de terre, percez un petit trou de dégagement dans la surface de montage pour éviter qu'elle ne se plie. Le luminaire comporte également des fentes supplémentaires (Q) pour les ancrages muraux/vis afin de fournir un support supplémentaire à la plaque de montage.
4. Accrochez le câble d'inspection (S) à la courroie de montage pour soutenir le luminaire pendant le câblage.
5. Effectuez toutes les connexions de câblage à l'aide de l'IS-18 fourni.
6. Placez la plaque arrière (B) sur la plaque de montage (A). Fixez la plaque arrière en glissant les vis (K) dans les trous de montage (D) et en remplaçant les boutons à bille (F).
7. L'appareil peut maintenant être mis sous tension.

Remplacement de vitre

1. Pour remplacer le verre, relâchez d'abord la molette (R) et le couvercle supérieur (T) en retirant le bouton (K).
2. Retirez ensuite le dessus du luminaire (H) en desserrant les vis (W) et les joints (L).
3. Si vous remplacez la vitre supérieure plus petite (Y+Q), retirez la pièce cassée à ce moment-là et fixez la nouvelle pièce en place avec les languettes (P) et les vis (M).
4. Si vous remplacez le verre plus grand (G), déposez la cage du luminaire (Z) en enlevant les vis (N), le fond (V) et le bouton (X). Retirez le panneau brisé et placez le nouveau panneau dans la cage (Z).
5. Le luminaire peut maintenant être remonté.

Remarque : Pour remplacer l'appareil, abaissez le couvercle inférieur (V) en dévissant le bouton (X). Le luminaire peut aussi être remplacé en enlevant le dessus (H) et la volute (R).

HINKLEY

Drawing 1 – Flush Mount

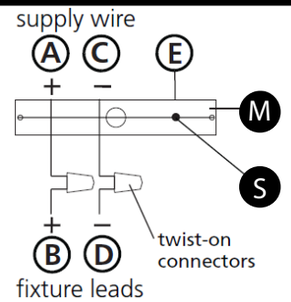

Drawing 2 – Chain Hung

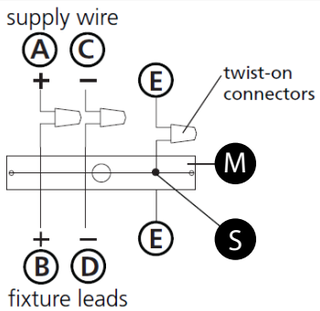

Drawing 3 – Post-Mount

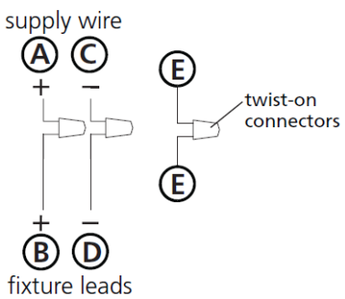

I.S. 18 wiring grounding instructions

SAFETY WARNING: READ WIRING AND GROUNDING INSTRUCTIONS (IS 18) AND ANY ADDITIONAL DIRECTIONS. TURN POWER SUPPLY OFF DURING INSTALLATION. IF NEW WIRING IS REQUIRED, CONSULT A QUALIFIED ELECTRICIAN OR LOCAL AUTHORITIES FOR CODE REQUIREMENTS

wiring instructions

Indoor Fixtures

1. Connect positive supply wire **(A)** (typically black or the smooth, unmarked side of the two-conductor cord) to positive fixture lead **(B)** with appropriately sized twist on connector - see **Drawings 1 or 2**.
2. Connect negative supply wire **(C)** (typically white or the ribbed, marked side of the two-conductor cord) to negative fixture lead **(D)**.
3. Please refer to the **grounding instructions** below to complete all electrical connections

Outdoor Fixtures

1. Connect positive supply wire **(A)** (typically black or the smooth unmarked side of the two-conductor cord) to positive fixture lead **(B)** with appropriately sized twist on connector – see **Drawings 2 or 3.**
2. Connect negative supply wire **(C)** (typically white or the ribbed, marked side of the two-conductor cord) to negative fixture lead **(D)**.
3. Cover open end of connectors with silicone sealant to form a watertight seal.

   If installing a wall mount fixture, use caulk to seal gaps between the fixture mounting plate (backplate) and the wall. This will help prevent water from entering the outlet box. If the wall surface is lap siding, use caulk and a fixture mounting platform specially.
4. Please refer to the **grounding instructions** below to complete all electrical connections.

grounding instructions

Flush Mount Fixtures

For positive grounding in a 3-wire electrical system, fasten the fixture ground wire **(E)** (typically copper or green plastic coated) to the fixture mounting strap **(M)** with the ground screw **(S)** - see **Drawing 1**.
Note: On straps for screw supported fixtures, first install the two mounting screws in strap. Any remaining tapped hole may be used for the ground screw.

Chain Hung Fixtures

Loop fixture ground wire **(E)** (typically copper or green plastic coated) under the head of the ground screw **(S)** on fixture mounting strap **(M)** and connect to the loose end of the fixture ground wire directly to the ground wire of the building system with appropriately sized twist-on connectors - see **Drawing 2**.

Post-Mount Fixtures

Connect fixture ground wire **(E)** (typically copper or green plastic coated) to power supply ground with appropriately sized twist-on connector inside post. Cover open end of connector with silicone sealant to form a watertight seal - see **Drawing 3**.

I.S. 18 câblage échouage instructions

AVERTISSEMENT DE SECURITE: LIRE CABLAGE ET INSTRUCTIONS DE MISE (IS 18), ET TOUTE AUTRE INSTRUCTION. COUPER L'ALIMENTATION ELECTRIQUE PENDANT L'ONSTALLATION. SI DE NOUVELLES CABLAGE N'EST NECESSAIRE, CONSULTEZ UN ELECTRICIEN QUALIFIE OU AUTORITES LOCALES POUR EXIGENCES DU CODE.

instructions de câblage

Luminaires Itérieurs

1. Brancher le fil d'alimentation positive **(A)** (généralement noir ou, côté lisse banalisée de la corde á deux conducteurs) á plob de fixation positive **(B)** avec la torsion de taille appropriée sur le connecteur – **Voir Schéma 1 ou 2.**
2. Connecter le fil d'alimentation négative **(C)** (généralement blanc ou l', côté marqué nervurée du fil á deux conducteurs) au conducteur négatif de l'appareil **(D)**.
3. S'il vous plaît se référer á la **mise á la terre instructions** ci-dessous pour terminer toutes les connexions électriques.

Luminaires Extérieurs

1. Brancher le fil d'alimentation positive **(A)** (généralement noir ou le côté lisse banalisée de la corde á deux conducteurs) á plomb de fixation positive **(B)** avec la torsion approrpriately taille du connecteur – **Voir Schéma 2 ou 3.**
2. Connecter le fil d'alimentation négative **(C)** (généralement blanc ou l', côté marqué nervurée du fil á deux conducteurs) au conducteur négatif de l'appareild **(D)**.
3. Couvrir extrémité ouverte de connecteurs acex du silicone pour former un joint étenche á l'eau.

   Si l'installation d'un luminaire de montage mural, utiliser calfeutrage pour sceller l'espace entre la plaque de montage de fixation (plaque arriére) et la paroi. Cela aidera á empêcher l'eau de pénétrer dans le boc sortie. Si la surface du mur est bardage á clin, utiliser caldeutrage et une plate-forme de montage d'appareils spécialement.
4. S'il vous plait se referrer auc instructions ci-dessous pour terminer la terre toutes les connexions électrques.

instructions de mise

Montage Encastré Fixtures

Pour la terre positive dans un systéme électrique á 3 fils, fixez le fil de terre du luminaire **(E)** (généralement en cuivre ou vert recouvert de plastique) á la sangle de fixation de fixation **(M)** avec la vis de terre **(S)** – **Voir Schéma 1**.
Remarque: Sur les sangles pour les appareils pris en charge á vis, installez d'abord les deux vis de fixation á sangle. Tout trou taraudé restante peut être utilisée pour la vis de terre.

Chaîne Accroché Luminaires

Boucle fil du luminaire au sol **(E)** (généralement en cuivre ou vert recouvert de plastique) sous la tête de la vis de terre **(S)** sur la sangle de fixation de fixation **(M)** et se connecter á l'extrémitré libre du fil de terre du luminaire directement sur le fil de terre du systéme de construction avec une taille appropriée connecteurs á visser – **Voir Schéma 2.**

Luminaires Aprés Montage

Brancher le fil de terre du luminaire **(E)** (généralement en cuivre ou vert recouvert de plastique) á la masse de l'alimentation avec une taille appropriée torsion sur le connecteur á l'intérieur de la poste. Couvrir extrémité ouverte du connecteur avec du mastic silicone pour former un joint étache á l'eau – **Voir Schéma 3.**

I.S. 18 tierra cableado instrucciones

ADVERTENCIA DE SEGURIDAD: LEA LAS INSTRUCCIONES DE CABLEADO Y LA TIERRA (IS 18), E INSTRUCCIONES ADICIONALES. APAUGE LA ALIMENTACIÓN DE CORRIENTE DURANTE LA INSTALACIÓN. SI SE REQUIERE NUEVO CABLEADO, CONSULTE CON UN ELECTRICISTA O AUTHORIDADES LOCALES PARA REQUISITOS DEL CÓDIGO

Instrucciones de cableado

Acesorios Cubierta

1. Conecte el cable de alimentación positive **(A)** (normalmente negro o la cara lisa, sin marcas del cable de dos conductores) de plomo accesorio positivo **(B)** con un giro de tamaño adecuado en el conector – **Véase la Figura 1 y 2.**
2. Conecte el cable de alimentación negativa **(C)** (por lo general de color blanco o el lado marcado estriado del cable de dos conductores) de plomo accesorio negativo **(D)**.
3. Por favor, consulte las instrucciones de puesta a tierra-a continuación para completar todas las conexiones eléctricas.

Accesorios Exterior

1. Conecte el cable de alimentación positiva **(A)** (normalmente negro el lado no marcado suave del cable de dos conductores) de plomo accesorio positivo **(B)** con un giro de tamaño approrpriately conector – **Véase la Figura 2 y 3.**
2. Conecte el cable de alimentación negative **(C)** (por lo general de color blanco o el lado marcado estriado del cable de dos conductores) de plomo accesorio negativo **(D)**.
3. Cubra el extreme abierto de conectores con sellador de silicona poara formar un sello hermético.

   Si va a instalar un soporte de fijación mural, use masilla para sella los espacios entre la placa de montaje del aparato (placa) y la pared. Esto ayudará a evitar que el agua entre en la boc salida. Si la superficie de la pared es de revestimiento solapado, utilice masilla y una plataforma de montaje accesorio especial.
4. Por favor, consulte las **Instrucciones de puesta a tierra**-a continuación para completar todas las conexiones eléctricas.

instrucciones puesta a tierra

Montaje Embutido Accesorios

Para conectar a tierra en un sistema eléctrico de 3 hilos, fije el cable de tierra del artefacto **(E)** (generalmente de cobre o verde recubierto de plástico) a la brida de montaje accesorio **(M)** con el tornillo de tierra **(S)** – **Véase la Figura 1.**
Nota : En las correas de accesorios compatibles tornillos, primero instale los dos tornillos de montaje de la correa. Cualquier agujero roscado restante puede ser utilizado para el tornillo de tierra.

Cadena Hung Accesorios

Loop alambre de tierra **(E)** (generalmente de cobre o verde recubierto de plático) debajo de la cabeza del tornillo de tierra **(S)** en la brida de montaje accesorio **(M)** y conectar con el extremo suelto del cable de tierra luminaria directamente al cable de tierra del sistema de construcción con un tamaño adecuado twist-conectores – **Véase la Figura 2.**

Accesorios Posterior Monte

Conecte el cable de tierra del artefacto **(E)** (generalmente de cobre o verde recubierto de plástico) a tierra de la fuente de alimentacón con conector de tamanño adecuado en el interior puesto enlaces en forma. Cubra el extremo abierto del conector con sellador de silicona para formar un sello hermético – **Véase la Figura 3.**

HINKLEY

IS200 Caulking Instructions

start here

After securing fixture to the wall it is recommended that the gap between the wall and the fixture backplate be sealed on the top and both sides, with a good quality waterproof caulk or silicone sealant (NOT INCLUDED) - see Drawing 1.

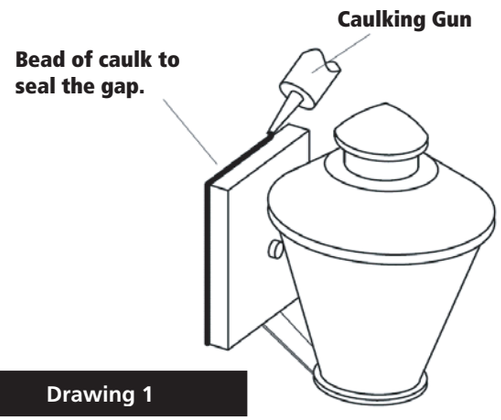

Drawing 1

After securing fixture in place it is recommended that the gap between the mounting top and fixture base be sealed with any good quality waterproof caulk or silicone sealant (not included). It is also recommended that a small bead of caulk or sealant be put under the ball knobs used to mount fixture – see Drawing 2.

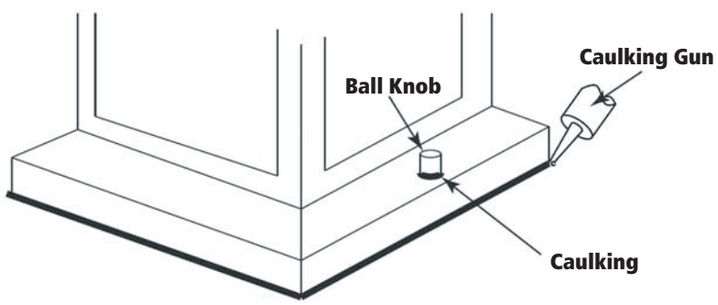

Drawing 2

IS200 Instrucciones Calafateo

comience aquí

Después de asegurar accesorio a la pared, se recomienda que la distancia entre la pared y la placa posterior fixture ser sellado en la parte superior y ambos lados, con una buena calidad masilla impermeable o sellador de silicona (NO INCLUIDO) - ver dibujo 1.

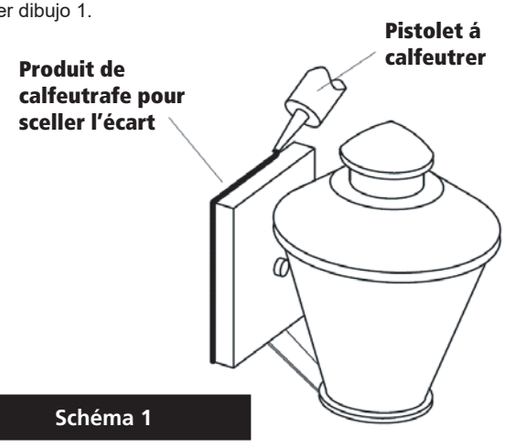

Schéma 1

Aprés avoir assure appareil en placew, il est recommandé que l'écart entre le sommet et la base de montage du luminaire être scellé avec un produit de calfeutrage impermeable de bonne qualité ou du mastic silicone (non inclus). Il est également recommandé qu'un petit cordon de masic d'étanchéité ou être mis sous les boutons de billes utilisées pour monter appareil – Voir schéma 2.

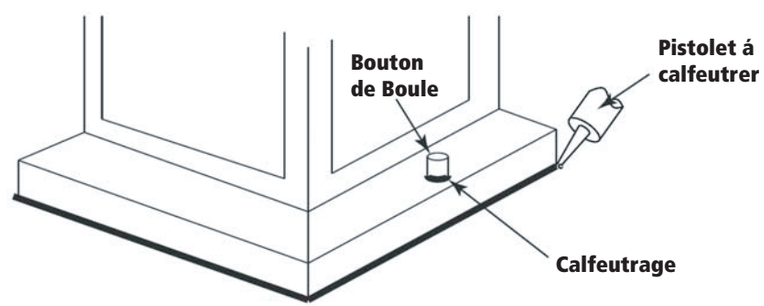

Schéma 2

IS200 Instructions Calfeutrer

commencer ici

Après avoir obtenu fixation à la paroi, il est recommandé que l'espace entre la paroi et la contre-plaque de fixation est scellée sur la partie supérieure et deux côtés, avec une bonne qualité calfeutrage imperméable à l'eau ou silicone (non inclus) - voir schéma 1.

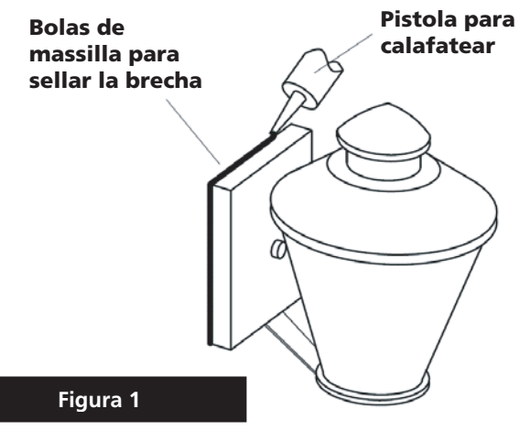

Figura 1

Después asegurar fijo en su lugar, se recomienda que la distancia entre la parte superior y la base de montaje del accesorio se sellará con cualquier buen masilla impermeable de calidad o sellador de silicona (no incluido). También se recomienda que una pequeña capa de madilla o selllador de ser sometidos a los mandos de bolas utilizadas para montar accesorio – Véase la Figura 2.

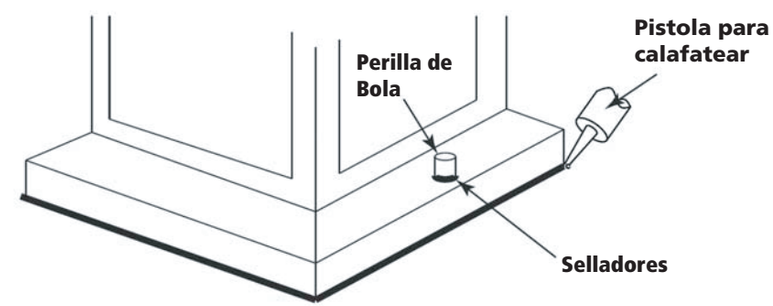

Figura 2